INTEGRATOR PLUS

CONVERTIDOR DE PROCESO A FRECUENCIA / PWM (control)

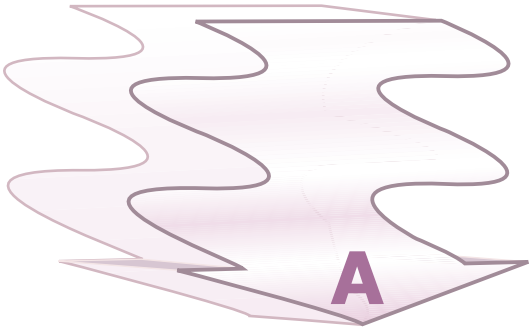

Remberg®

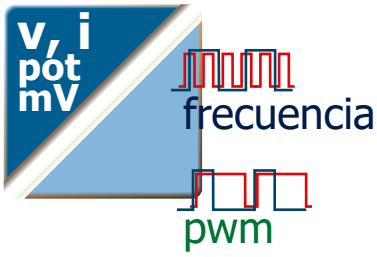

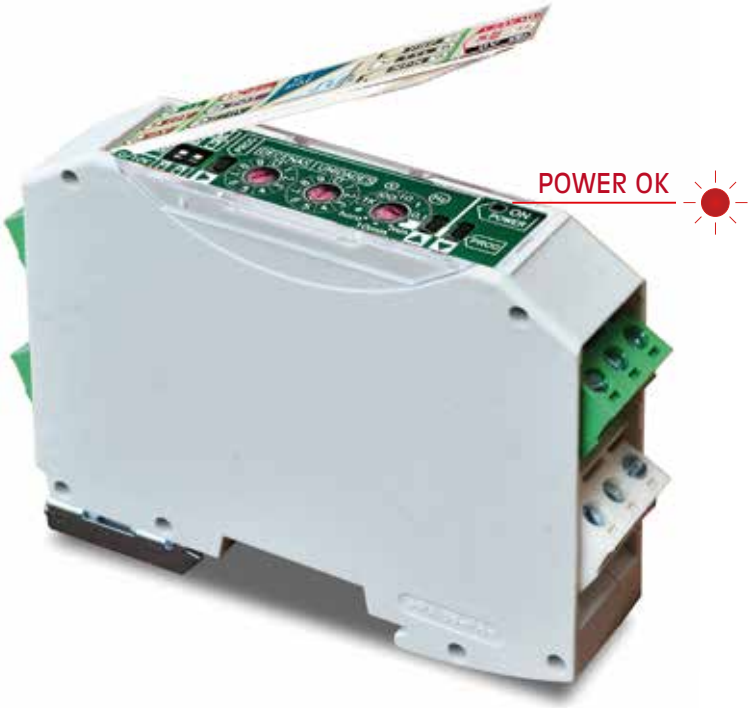

CAUDALES

TOTALIZADORES

CONTADORES

INTEGRADORES

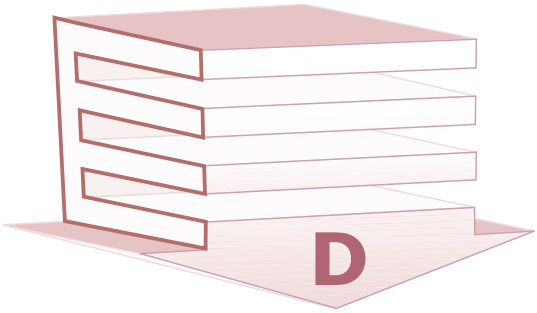

CARACTERISTICAS TECNICAS

ENTRADA

Intensidad: 0-4/20mA	
Impedancia de entrada con protección	**120Ω**
sin protección	**50Ω**
Protegida contra sobrecorrientes	**max. 500mA**
Tensión: 0/10V	
Impedancia de entrada	**330K**
Protegido contra inversión de polaridad	
Tensión: 0/60mV	
Impedancia de entrada	**1MΩ**
Protegido contra inversión de polaridad	
Válido para potenciómetros de	**0/500Ω.. 500K**
Tensión excitación	**2,5V**
Corriente máxima	**5mA**

DESCRIPCIÓN

Convertidor de proceso (tensión, intensidad o potenciómetro) a frecuencia variable proporcional a la entrada o salida PWM para control.

Las entradas son preseleccionables mediante microswitches.

La frecuencia de salida se selecciona mediante preselectores rotativos sin necesidad de ajustes o calibraciones.

El usuario podrá grabar también un rango especial muy fácilmente, con la ayuda de los pulsadores frontales y los leds.

La salida está aislada mediante optoacoplador.

ALIMENTACIÓN

Tensión de alimentación	**24VDC**
Margen	**20.. 30Vdc**
Consumo máximo	**50mA**

AMBIENTALES

Temperatura de trabajo	**- 25/+70ºC**
Temperatura de almacenamiento	**- 40/+85ºC**
Tiempo de calentamiento	**5 minutos**
Coeficiente de temperatura	**50ppm/ºC**

PRECISIÓN

Máximo error global	**0,02%**
Deriva térmica	**50ppm**

SALIDA

FRECUENCIA	
Frecuencia configurable	**1 pulso x hora.. 10KHz**
PWM	
Frecuencia fija seleccionable	**1Hz.. 10KHz**
OPTO (AISLADA)	**F.max 10KHz**
Tensión máxima	**30V**
Capacidad de corriente	**50mA**
Salida NPN, PNP, TTL	**seleccionable en bornas**
Aislamiento	**4KV**

EMC 2014/30/EU (compatibilidad electromagnética)
DBT 2014/35/EU (directiva de bajo voltaje) para ambientes industriales.
CE Inmunidad a interferencias de acuerdo con EN 61000-6-2.
Emisión de perturbaciones de acuerdo con EN 61000-6-3.
Categoría de instalación II. Grado de polución 2 EN 61010-1.

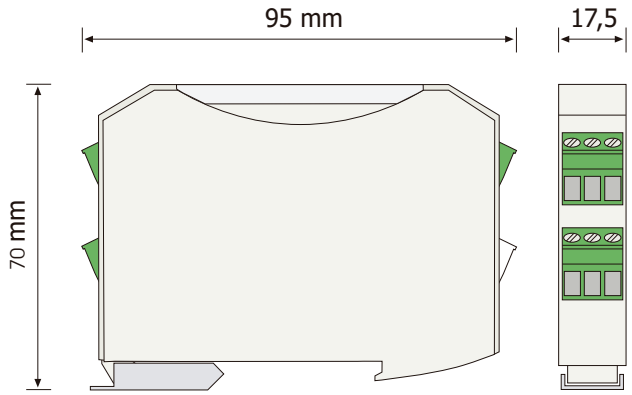

FORMATO

Protección	**IP20**
Clase de combustibilidad **Vo** según **UL94**	
Caja Ergonómica. Montaje rápido raíl EN50022	
Material Poliamida	**PA6.6**
Conexión: bornas enchufables por tornillo	
par de apriete tornillos(M3)	**0,5Nm**
diferenciadas por color	**blanco / verde**
Cable conexión:	**≤2,5mm², 12AWG 250V/12A**
Peso	**70 grs**

CONEXIONADO

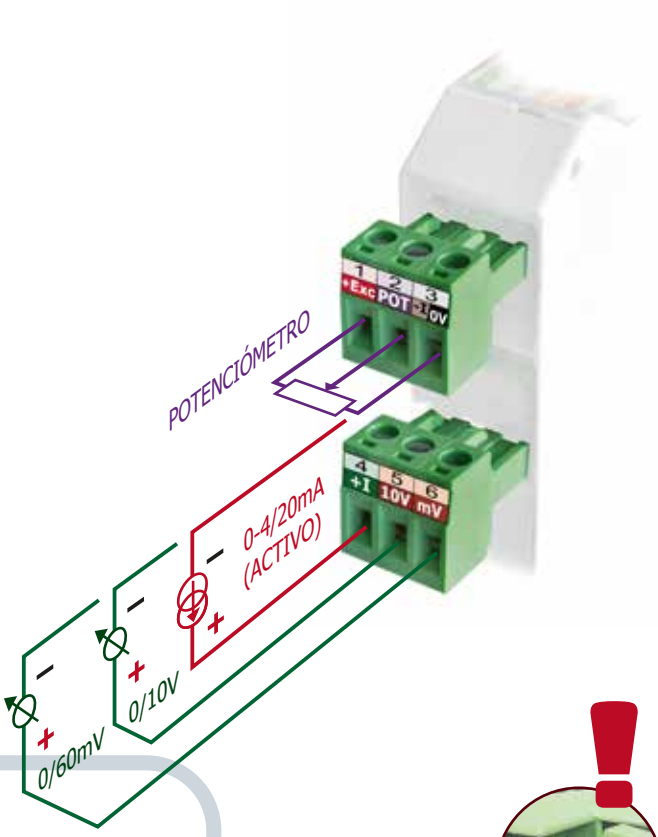

ENTRADAS

4/20mA	ENTRADA INTENSIDAD 4/20mA 4 +I 3 -I
0/20mA	ENTRADA INTENSIDAD 0/20mA
0/10V	ENTRADA TENSIÓN 0/10V 5 10V 3 0V
0/60mV	ENTRADA TENSIÓN 0/60mV 6 mV 3 -I
0/100mV	ENTRADA TENSIÓN 0/100mV
POT	ENTRADA POTENCIÓMETRO >500Ω 1 +Exc 2 POT 3 0V

Seguridad en las conexiones. Bornas enchufables codificadas.

Mediante codificadores en las bornas,
se protege el equipo ante cualquier error al enchufar.

Facilitan el cableado y el intercambio rápido de módulos.

Borna de alimentación de color blanco para facilitar su identificación.

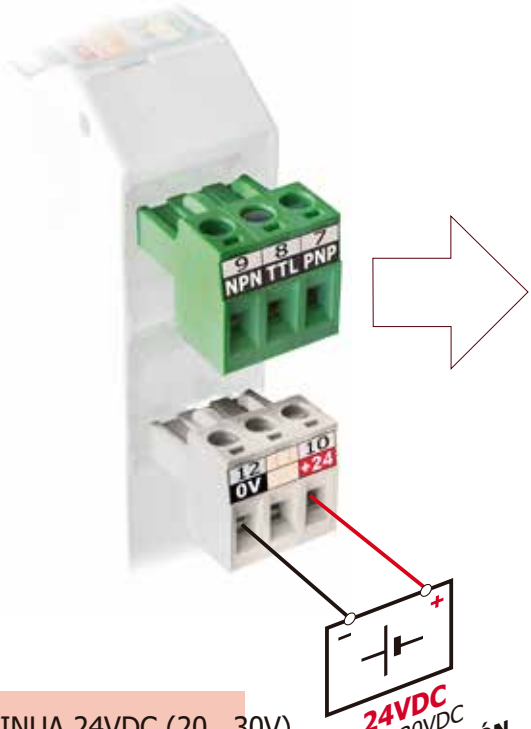

TIPO SALIDA

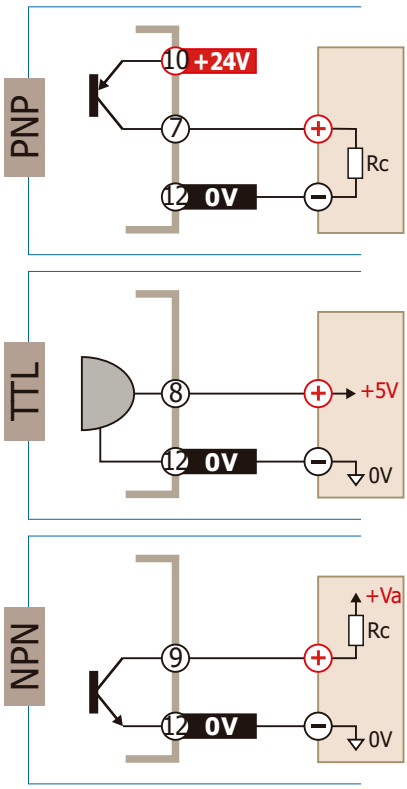

Alimentación CONTINUA 24VDC (20.. 30V)

ALIMENTACIÓN